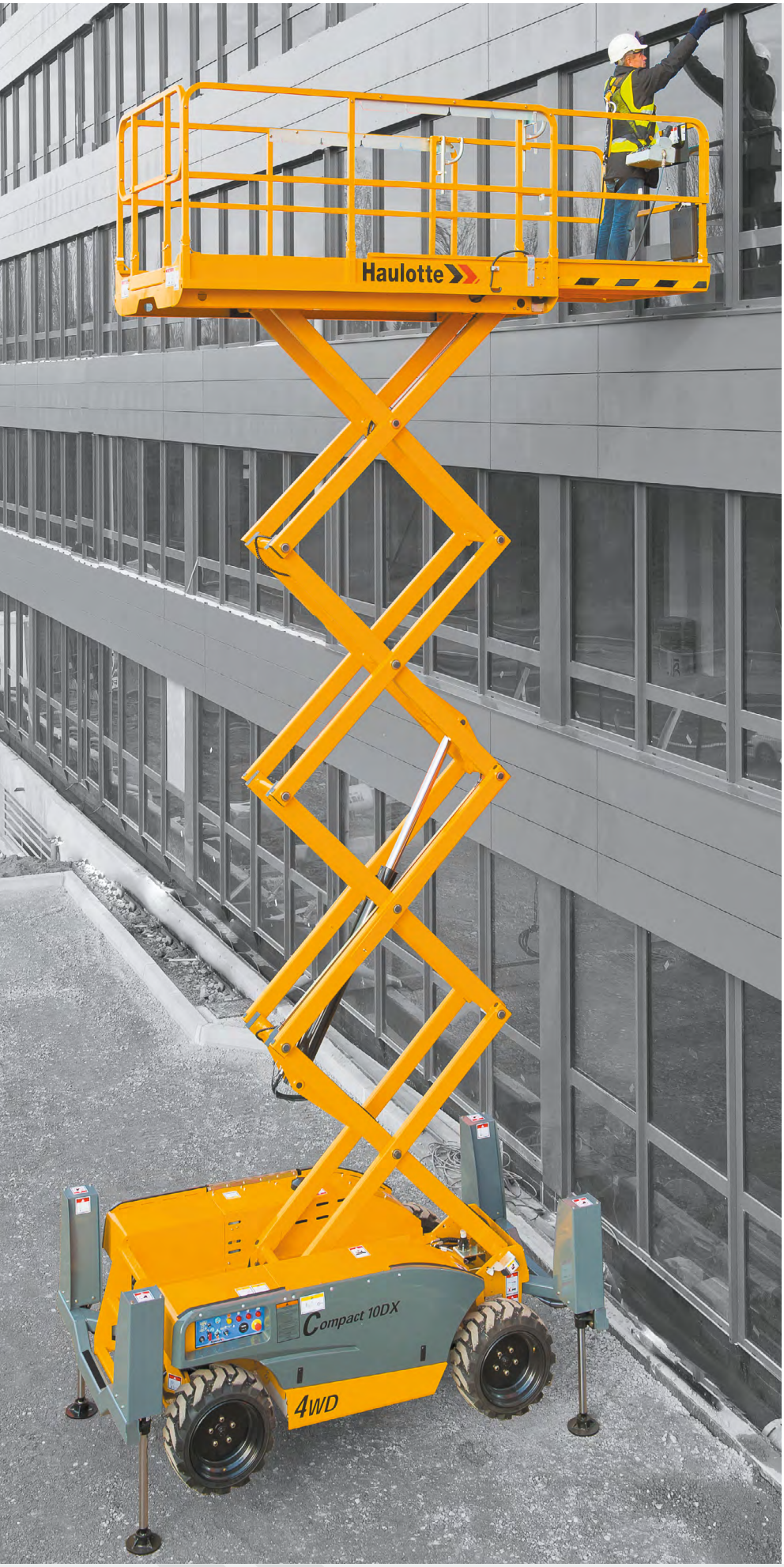

COMPACT 10 / 12 DX

OUT

BEMERKENSWERTE GELÄNDEGÄNGIGKEIT

- Allradantrieb
- Automatische hydraulische Differentialsperre
- Ausgezeichnete Steigfähigkeit (40 %)
- Bodenfreiheit: 28 cm

ROBUST UND EINFACH ZU WARTEN

- Stützen ragen nicht über Maschinenabmessungen hinaus
- Stabile Konstruktion des Bedienpultes
- Wartungs- und bedienungsfreundliche Konstruktion
- Integrierte Diagnosewerkzeuge

AUSSERGEWÖHNLICHE PRODUKTIVITÄT

- Vollständig proportionale Steuerung
- Geringer Wenderadius
- Ein zentraler Schalter für Abstützfunktion ab / auf

COMPACT 10 / 12 DX

GELÄNDEGÄNGIGE SCHERENBÜHNE

TECHNISCHE EIGENSCHAFTEN

	COMPACT 10 DX	COMPACT 12 DX
Arbeitshöhe	10.28 m	12.06 m
Plattformhöhe	8.28 m	10.06 m
Maximale Tragfähigkeit	565 kg (3 pers.)	450 kg (3 pers.)
Tragfähigkeit des Auslegers	150 kg	150 kg
A Länge	3.17 m	3.17 m
B Breite	1.78 m	1.78 m
C Höhe im eingefahrenen Zustand	2.44 m	2.56 m
Transporthöhe	1.59 m	1.7 m
F Plattformlänge	2.45 m	2.45 m
Plattformlänge mit Ausschub	3.7 m	3.7 m
Plattformausschub	1.2 m	1.2 m
G Plattformbreite	1.45 m	1.45 m
D Radstand	1.84 m	1.84 m
E Bodenfreiheit	28 cm	28 cm
Anzahl von Erweiterungen	1	1
Fahrgeschwindigkeit	0.8 - 5.5 km/h	0.8 - 5.5 km/h
Verfahrbarkeit in maximaler Höhe bis	8.15 m	8.15 m
Wenderadius - außen	3.5 m	3.5 m
Hebe- und Senkzeit	35 s / 46 s	35 s / 51 s
Motor	Kubota, 18.5 kW (Stage 5 in EU)	Kubota, 18.5 kW (Stage 5 in EU)
Maximale Steigfähigkeit	40 %	40 %
Reifen - schaumgefüllt	26 x 12 - 16.5	26 x 12 - 16.5
Tankkapazität des Hydrauliköls	75 l	75 l
Gesamtgewicht	3 520 kg	4 110 kg

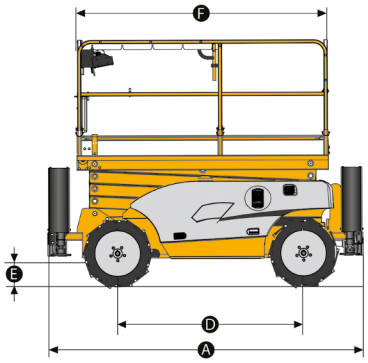

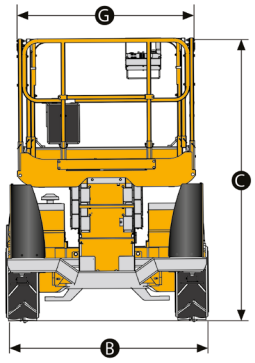

STANDARDAUSSTATTUNG

> Allradantrieb, lenkbare Vorderräder
> Freischaltung der Antriebsmotoren
> Schaumgefüllte Reifen für jedes Gelände
> Einseitiger Plattformausschub 1.2 m
> Abnehmbares Bedienpult auf der Plattform
> Neigungsmesser 3°
> Automatische Nivellierung der Abstützung
> Hupe
> Betriebstundenzähler
> Batterien 12 V – 74 Ah
> Hydraulische Bremsen
> Kubota Motor
> Manueller Notablass
> Anschlagösen für Fallschutz
> Abschlepp- und Kranösen
> Seitenschutz

OPTIONEN UND ZUBEHÖR

> Nicht-markierende Reifen
> Steckdose auf der Arbeitsplattform
> Schwingtüre
> Hydr. Generator 3.5 kW
> Biologisch abbaubares Hydrauliköl
> Kit für kalte Länder
> Vorbereitung für Nachverfolgung
> Akustisches Fahrsignal
> Warnsignal beim Fahren
> Rundumkennleuchte
> Arbeitsscheinwerfer
> Abklappbares Geländer

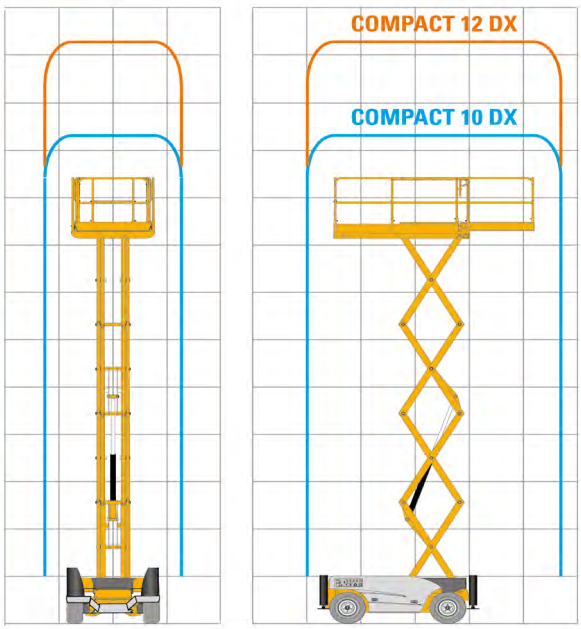

2420603630 · Kein rechtsverbindliches Dokument · Wir behalten uns das Recht vor, die technischen Daten in diesem Dokument ohne Ankündigung zu ändern · 07/2019

Haulotte Hubarbeitsbühnen GmbH, Ehrenkirchener Straße 2, 79427 Eschbach, Deutschland ·
Tel: +49 7634 5067-0 · Fax: +49 7634 5067-119 · info-gmbh@haulotte.com · **www.haulotte.de**

Haulotte
LET'S DARE TOGETHER