HT28 RTJ PRO

LEISTUNG & PRODUKTIVITÄT

> Beste horizontale Reichweite mit 23.85 m

> Flüssige und gleichmäßige Bewegungen

> Hervorragende Geländegängigkeit

> Doppelte Ladekapazität 250 - 350 kg (optional)

SICHERHEIT & KOMFORT

> Haulotte Activ'Shield Bar 2.0

> Haulotte Activ'Lighting System für sicheres Auf- und Abladen bei schlechten Sichtverhältnissen

> Komfort und Laufruhe beim Anheben dank eines einzigartigen Regulierungssystems

> Extrem solider Ausleger

KOSTENEFFIZIENZ

> Haulotte Activ'Screen (On-board Diagnose-Tool)

> Haulotte Stop Emission System, das automatisch den Motor startet und stoppt

> Modularer Arbeitskorb, schnell und einfach reparierbar

> Leichter Zugang zu allen Komponenten

HT28 RTJ PRO

GELÄNDE-TELESKOPARBEITSBÜHNEN

TECHNISCHE DATEN

	HT28 RTJ PRO
Arbeitshöhe	27.9 m
Plattformhöhe	25.9 m
Maximale Reichweite	23.85 m
Bei Arbeiten "unter Tage" einsetzbar	3 m
Maximale Tragfähigkeit	230 kg (2 pers.) - option 350 kg
F x G Auslegerradius	2.44 x 0.91 m
A Länge	13.05 m
H Transportlänge	9.8 m
B Breite	2.48 m
C Höhe im eingefahrenen Zustand	2.85 m
I Transporthöhe	2.98 m
Vertikaler Schwenkbereich	133° (- 66° / + 67°)
Korbarmlänge	1.83 m
Schwenkbereich des Oberwagens	360° continuous
Seitlicher Überhang	150 cm
D Radstand	2.80 m
E Bodenfreiheit	48 cm
Neigungsmesser	4 °
Fahrgeschwindigkeit	0.5 - 5 km/h
Maximale Steigfähigkeit	45 %
Äußerer Wenderadius	4.35 m
Motor	Kubota, 53 kW, Turbo, Stage 5 *NRC: Kubota, 49.2 kW, Turbo, Stage 3A
Gesamtgewicht	18 100 kg

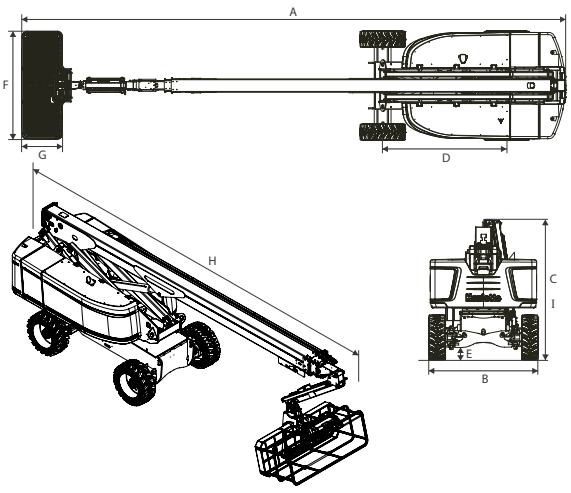

*NRC: Non Regulated Countries

STANDARDAUSSTATTUNG

> Haulotte Stop Emission System
> Haulotte Activ'Screen: Integriertes Diagnosesystem
> Haulotte Activ'Shield Bar 2.0
> Haulotte Activ'Lighting System
> Universeller Telematikanschluss
> 4-Radantrieb / 2-Radlenkung
> Pendelvorderachse
> Ruckelfreie proportionale Bewegungen
> Automatische Differentialsperre
> Werkzeugablage aus sehr robustem Kunststoff
> Schutzabdeckung aus sehr robustem Kunststoff der
> Großer, modularer Arbeitskorb 2.44 m x 0.91 m
> Fallschutzbügel
> Arbeitskorb um 180° schwenkbar (± 90°)
> Einfache Wartung durch ausschwenkbaren Motor
> Akustischer und optischer Alarm bei Schrägstand und Überlast
> Fahr-Warnlicht und -summer

OPTIONEN UND ZUBEHÖR

> Nicht-markierende Reifen
> Doppelte Ladekapzität 230 - 350 kg (2 Personen)
> Windfest bis 60 km/h Windgeschwindigkeit
> Steckdose im Arbeitskorb (110 / 230 V)
> Druckluftanschluss im Arbeitskorb (13 mm Innendurchmesser)
> Zugang zum Arbeitskorb über Schwingtüre
> Hydraulikgenerator 3.5 kW oder 6.5 kW
> Arbeitsscheinwerfer
> Hydraulikölkühler
> Kälte- bzw. Arktis-Paket
> Rohrhalterungs-Paket
> Glashalterungspaket
> Bewegungslicht
> Strom-Notabschalter

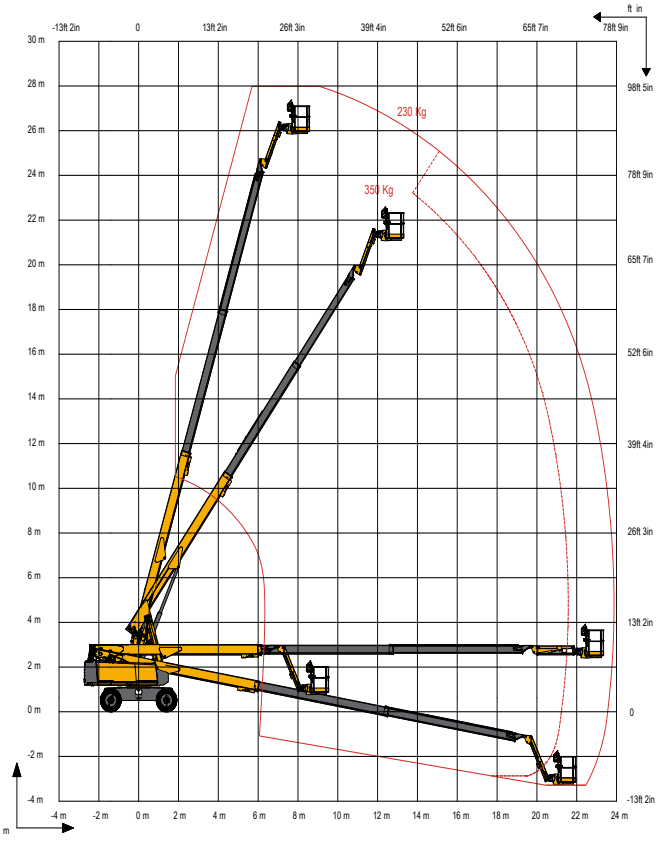

40008133310 · Kein rechtsverbindliches Dokument · Wir behalten uns das Recht vor, die technischen Daten in diesem Dokument ohne Ankündigung zu ändern · 09/2019

Haulotte Hubarbeitsbühnen GmbH, Ehrenkirchener Straße 2, 79427 Eschbach, Deutschland ·
Tel: +49 7634 5067-0 · Fax: +49 7634 5067-119 · info-gmbh@haulotte.com · **www.haulotte.de**

Haulotte
LET'S DARE TOGETHER